RK ROSE+KRIEGER
A Phoenix Mecano Company

Multilift II con carro interior

Versatilidad para su aplicación

11/2023

El diseño plano ofrece una gran versatilidad

Características más destacadas:

- Interruptores de fin de carrera integrados
- Autobloqueo también con carga máx.
- Ranura de fijación lateral en el perfil exterior
- Indicación de la posición mediante sensor Hall

Opciones:

- Longitudes de carrera y alturas de montaje especiales a petición
- Con control sincronizado:
  – posibilidad de desplazar varias columnas elevadoras en el sistema de BUS
- Soluciones específicas del cliente a petición

Índice

Modelos de columna elevadora

Multilift II con carro interior.....página 4

Accesorios
(Fijación)

RK SyncFlex.....página 8

Soporte de montaje .....página 9

Travesaños de refuerzo.....página 9

Modelos de pie.....página 10

Datos técnicos

Información general/Condiciones generales de funcionamiento

Modelo	Multilift II con carro interior	Específico de cliente
Diseño	columna elevadora delgada	
Guía	Guías de deslizamiento de POM	
Posición de montaje	cualquier posición / colgada, con protección contra caídas a cargo del cliente	
Fuerza de compresión máx.	3000 N o 1000 N	
Fuerza de tracción máx.	3000 N o 1000 N	
Autobloqueo	Sí	
Velocidad de desplazamiento máx.	8 mm/s o 16 mm/s	
Carrera máx.	500 mm	1000 mm
Dimensión de la instalación	carrera + 210 mm	
Tensión	28 V CC	
Consumo eléctrico	4 A	
Grado de protección	IP 10	
Temperatura ambiente	de +5°C a +40°C	
Desviación en operación sincronizada	0-2 mm	
Servicio intermitente (modo de funcionamiento S3)	bajo carga nominal 10 % (2 min. en funcionamiento, 18 min. de pausa)	

Nota:
Todos los datos se refieren a los tamaños estándar. Todos los datos sobre fuerzas de compresión y de tracción se refieren a la columna elevadora individual; en aplicaciones combinadas debe tenerse en cuenta un factor de seguridad de hasta 0,6.
Por otra parte, en aplicaciones médicas no se debe superar en ningún caso la fuerza de tracción máxima de 500 N ni, en la versión con una velocidad de elevación de 8 mm/s, la fuerza de compresión máxima de 2500 N.

Datos de carga de Multilift II con carro interior

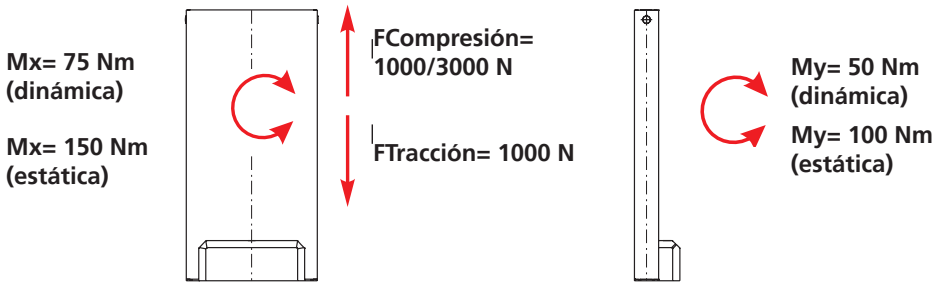

Accionamiento	Fuerza de compresión [N]	Velocidad de desplazamiento [mm/s]	Número de canales del motor ocupados			
			1	2	3	4
Multilift II con carro interior	1000	16	✓	✓	✓	750 N cada una
Multilift II con carro interior	3000	8	✓	✓	2200 N cada una	1500 N cada una
			MultiControl II duo		MultiControl II quadro	

Nota:
Si se van a desplazar más de 2 accionamientos de manera sincronizada bajo carga nominal, se necesita una comunicación de BUS entre dos o más mandos MultiControl II duo.
La puesta en servicio de la comunicación de BUS está ampliamente descrita en las instrucciones de montaje.

Multilift II con carro interior

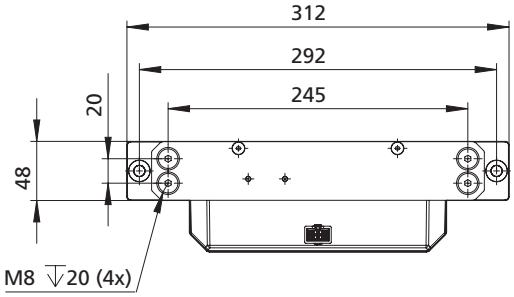

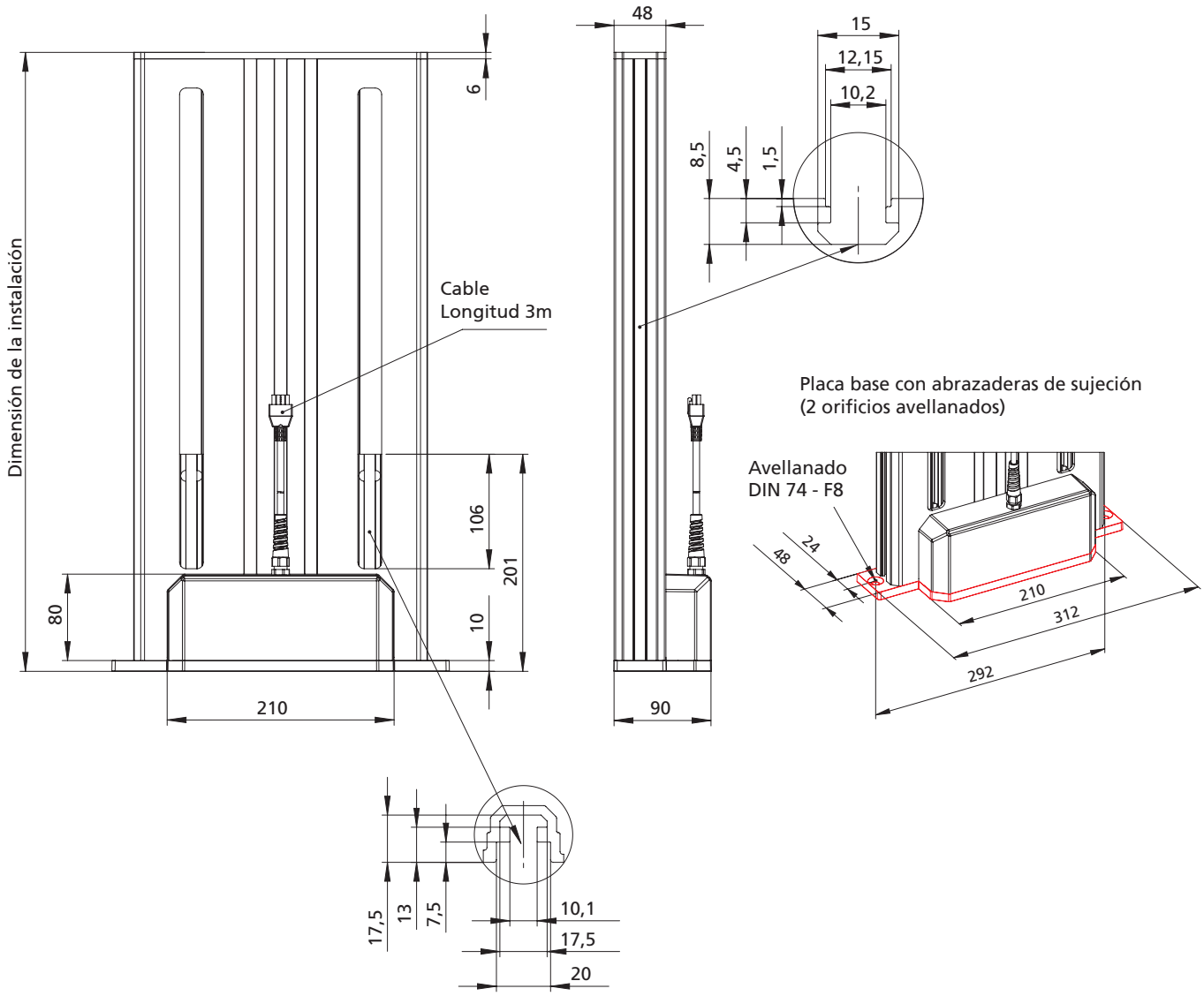

Las ranuras de fijación laterales facilitan el acoplamiento de accesorios. Usando chavetas es posible fijar a las columnas elevadoras, por ejemplo, una protección visual, un soporte para CPU o elementos de refuerzo del sistema. Además, la geometría de la ranura de 30 es compatible con el sistema RK de perfiles de aluminio BLOCAN®.

Modelos

Multilift II con carro interior – máxima versatilidad

La Multilift II con carro interior amplía la exitosa familia de productos Multilift II. Esta columna elevadora se distingue por su estructura de longitud constante. Es decir, aquí se desplaza el carro interior de la columna elevadora, por lo que esta serie resulta especialmente indicada para el ajuste de altura de niveles para material. Por medio de las ranuras de montaje situadas a ambos lados se pueden fijar fácilmente soportes de montaje opcionales, travesaños de refuerzo y otros accesorios.

Características especiales:

- Ranuras de fijación laterales
- Conexiones de enchufe imperdibles
- Apta para cargas de tracción y por compresión
- Carro interior

Campos de aplicación ideales:

- Ergonomía del puesto de trabajo
- Tecnología industrial
- Técnica de medios
- Técnica de movimiento de materiales

Columna elevadora y mando como componente individual:

Multilift II con carro interior únicamente posible en combinación con MultiControl II duo y MultiControl II quadro.

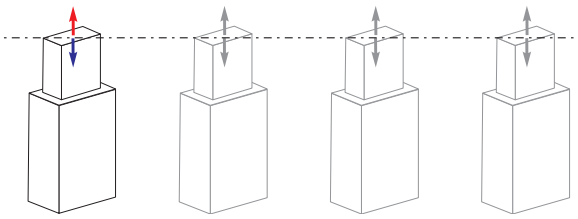

Características:

- Posibilidad de realizar sistemas con hasta 32 accionamientos
- Entrada de amplio rango
- Servicio intermitente elevado
- Fácil conexión con el nivel superior de control
- Manejo intuitivo

Información sobre estos productos encontrará en nuestro sitio web RK o en el catálogo general **-lifting columns and electric cylinders- for the new control generation MultiControl II (EN).**

Componentes individuales:
Multilift II con carro interior

N.º de código	Modelo	Fuerza de compresión máx. [N]	Fuerza de tracción máx. [N]	Vel. máx. elevación [mm/s]	Carrera total [mm]	Dimensión de la instala-ción [mm]	Peso [kg]
TM24B1C3C22CF0362	Multilift II con carro interior	3000 / 2500 (med.)	3000 / 500 (med.)	8	362,5	573	9,2
TM24B1C3C22CF0407					407,5	618	9,6
TM24B1C3C22CF0460					460	670	10
TM24B1C3C22CF0505					505	715	10,5
TM24B1C2C22CF0362	Multilift II con carro interior	1000 / 1000 (med.)	1000 / 500 (med.)	16	362,5	573	9,2
TM24B1C2C22CF0407					407,5	618	9,6
TM24B1C2C22CF0460					460	670	10
TM24B1C2C22CF0505					505	715	10,5

Componentes del sistema

N.º de código	Accesorios	
	Mando	
QST11H12AA000	MultiControl II duo - Basic	Multilift II / Multilift II con carro interior
QST11H12AA022	MultiControl II duo - Premium	
QST11H14AA000	MultiControl II quadro - Basic	Multilift II / Multilift II con carro interior
QST11H14AA022	MultiControl II quadro - Premium	
	Mando a distancia	
QZB11G07AV041	Mando a distancia con 6 teclas de función e indicador – cable espiral de 1 m	
QZB11G07AB041	Mando a distancia con 2 teclas de función – cable espiral de 1 m	
QZD000074	Cajón para mando a distancia con 6 y 2 teclas de función	
	Conector IEC	
QZD070618	Cable de alimentación IEC (modelo Europa, enchufe con toma de tierra)	

Nota:
Otros accesorios (mando a distancia, cable de conexión, etc.), encontrará en el catálogo general
-lifting columns and electric cylinders- for the new control generation MultiControl II (EN).

RK SyncFlex V

Volumen de suministro:
Placa de compensación con material de fijación

Opcional:
Placa de presión disponible como opción (ver tabla)

Alineación vertical

- Si las columnas elevadoras no se hallan en paralelo, la distancia entre los puntos de fijación superiores varía durante la marcha. Pero una unión rígida mantiene esa distancia constante.

El resultado es la incidencia de fuerzas considerables sobre la guía de la columna elevadora. RK SyncFlex V permite compensar irregularidades en el entorno de la fijación.

- La compensación vertical en los ejes X e Y permite alinear las columnas elevadoras.

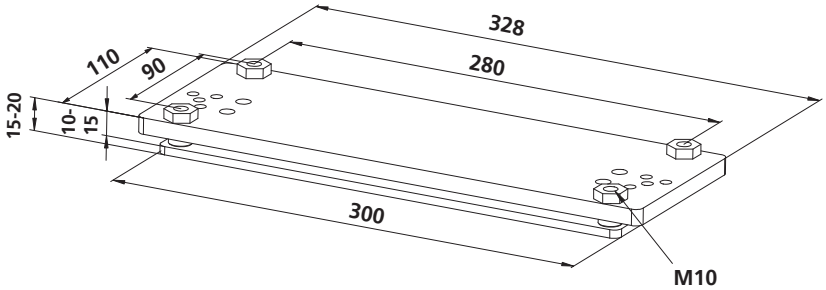

[mm]

N.° de código	Modelo	Carga máx.	Multilift II	
			Perfil interior	Perfil exterior
Placa adaptadora RK SyncFlex				
QZD020620	Línea de productos Multilift II	3000 N		●
Placa de presión				
QZD020621	Línea de productos Multilift II	3000 N		

Adaptor bar

- Cross struts from the BLOCAN® Profile Assembly System are used to increase the stability of two version Multilift II with internal carriage. The adaptor bar is suitable for F profile 40 x 80 L and F 30x60.

Material:
AlMgSi 0,5
Fixing set, zinc plated

Scope of delivery:
2x adaptor bars, fixing set

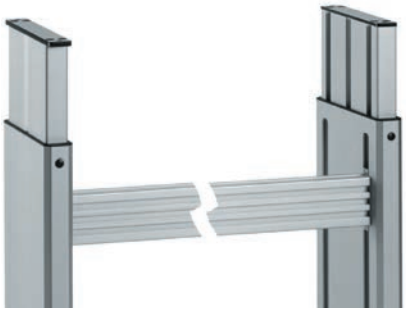

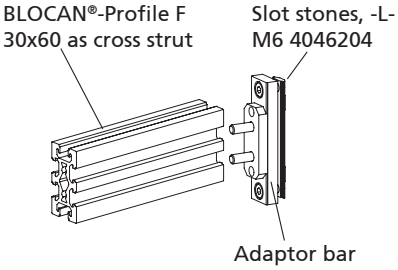

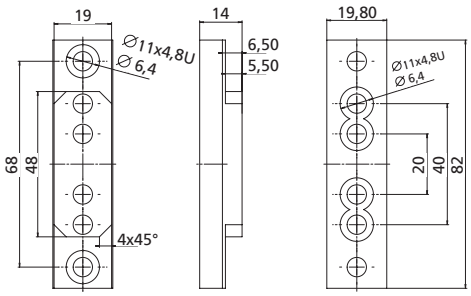

Code No.	Version
QZD020020	Adaptor bar for BLOCAN® profiles
4285000	Profile* F-40 x 80-L, can be cut to specification

Length (clear width between the Multilifts -2 mm)

* For dimensions of the profiles, please refer to the catalogue BLOCAN PROFILE TECHNOLOGY

Soporte de montaje para Multilift II

- Los soportes de montaje sirven para fijar la columna elevadora en sentido horizontal o vertical por medio de las ranuras de fijación en el perfil exterior de la Multilift II. Apta también para aplicaciones ESD.

Material:
Aluminio fundido en coquilla

Volumen de suministro:
Un soporte de montaje, incl. material de fijación

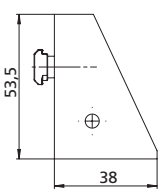

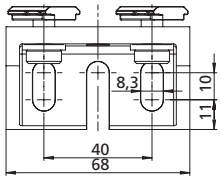

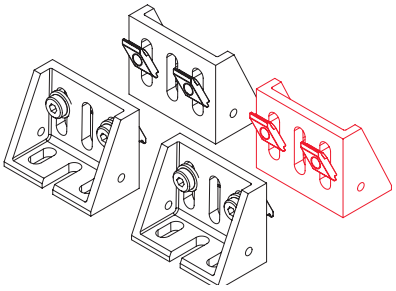

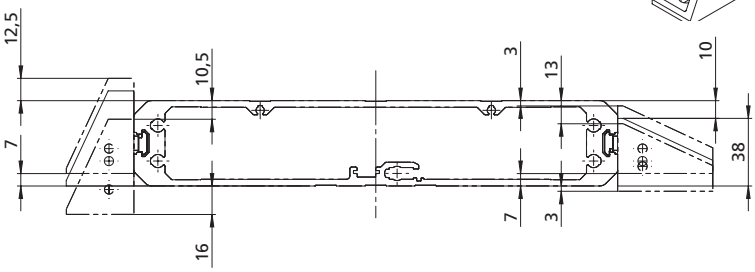

[mm]

N.º de código	Modelo	Carga máx.	Multilift II	
			Perfil interior	Perfil exterior
QZD020745	Soporte de montaje para Multilift II	3000 N		●

Travesaños de refuerzo

- Para estabilizar la estructura de columnas.
- Disponibles para todas las variantes de Multilift II/ Multilift II telescope.

Material:
Aluminio no anodizado

Volumen de suministro:
Dos travesaños de refuerzo, incl. material de fijación

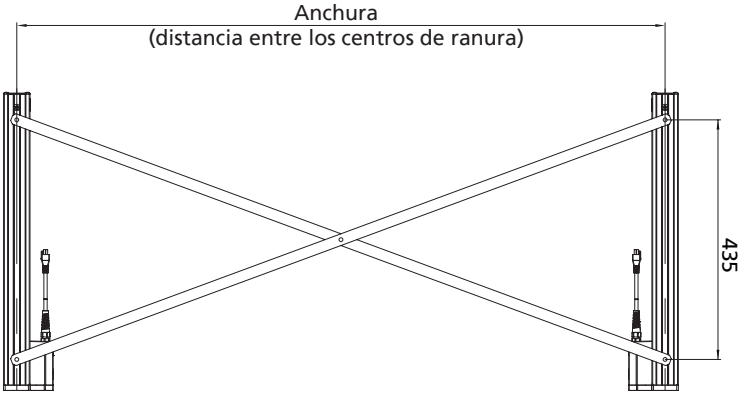

N.º de código	Modelo	Anchura (mín.)	Anchura (máx.)	Multilift II	
				Perfil interior	Perfil exterior
QZD020734	Travesaño de refuerzo Línea de productos Multilift II	750 mm	2000 N		●

Distancia entre los centros de ranura [mm]

Modelos de pie

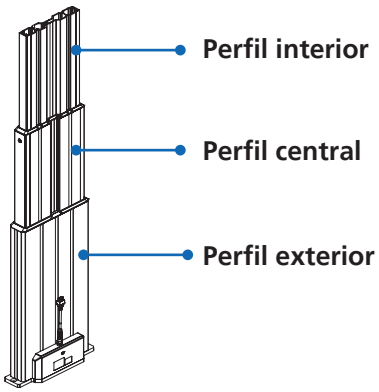

- Diversos modelos de pie para la Multilift
- No es necesario mecanizar la Multilift

Material:
Tipo 1/2 GK-AlSi12 / 3.2583.02 recubrimiento en polvo negro

Tipo tubo de acero 3/4, extremos cerrados con tapas protectoras, recubrimiento en polvo negro

Volumen de suministro:
un pie con kit de fijación

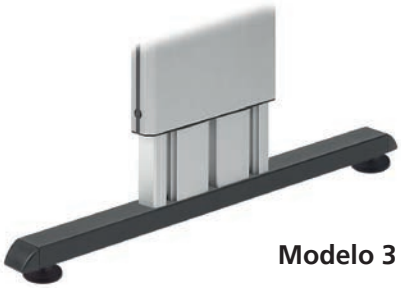

Modelo 3

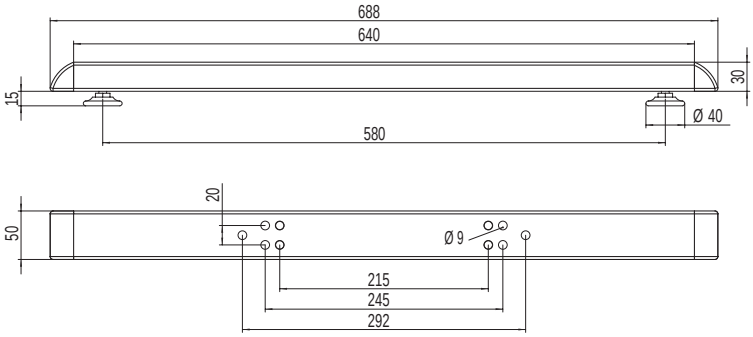

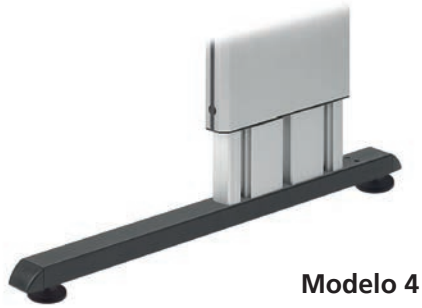

Modelo 4

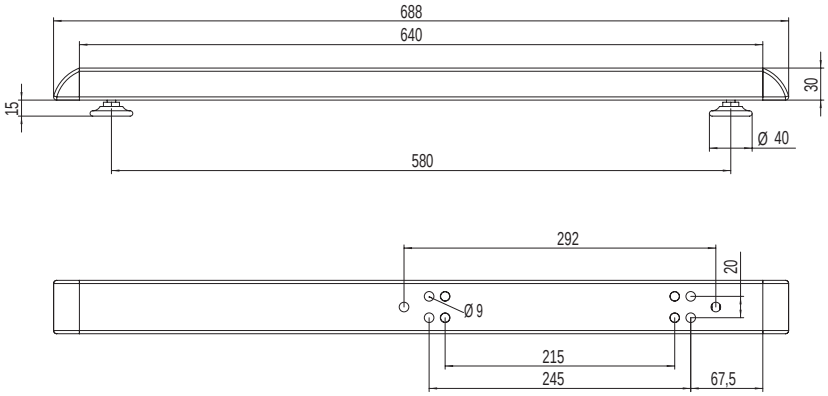

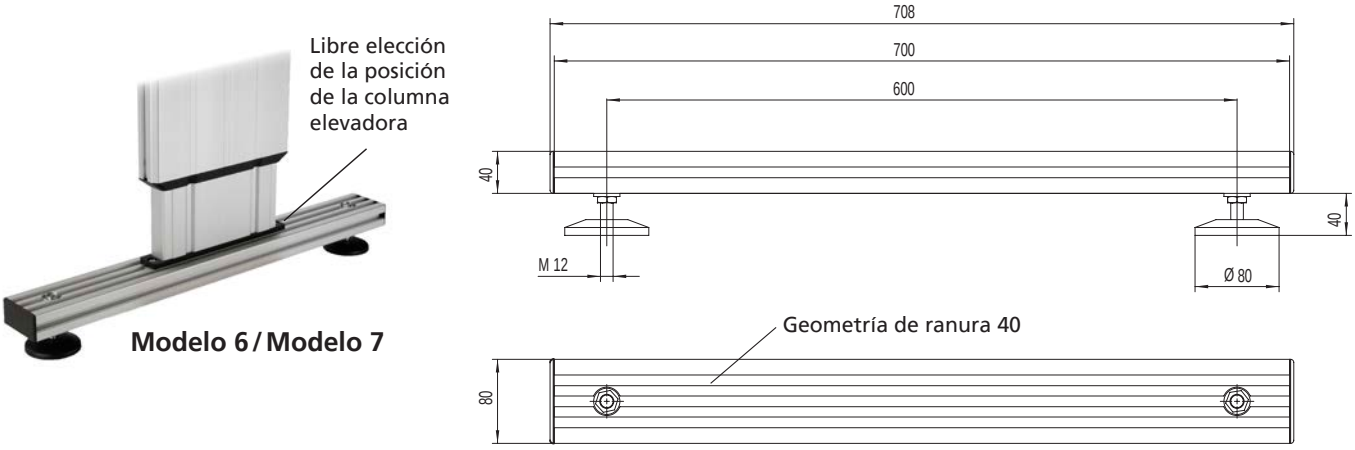

Modelo 6 / Modelo 7

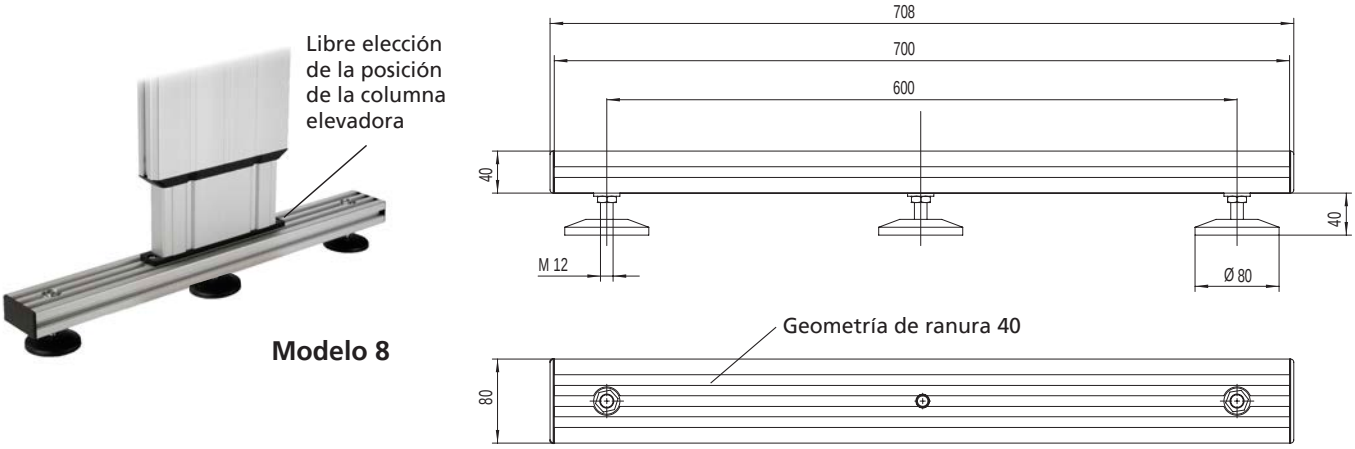

Modelo 8

N.º de código	Modelo	Carga máx.	Multilift II con carro interior		
			Perfil interior	Perfil exterior	Propiedades
QZD020254	3	1000 N		●	
QZD020255	4	1000 N		●	
QZD020256	6	3000 N		●	
QZD020257	7	3000 N		●	Para la versión ESD
QZD020258	8	3000 N		●	

RK ROSE+KRIEGER
A Phoenix Mecano Company

RK Rose+Krieger GmbH
Verbindungs- und Positioniersysteme
Potsdamer Straße 9
32423 Minden, Germany
+49 571 9335-0
info@rk-online.de
www.rk-rose-krieger.com

Información adicional
Multilift II con
carro interno